伝える。繋がる。をデザインする

情報便 とちのき

2022 , New Year issue

No,131

謹んで新春のお慶びを申し上げます。

謹んで新春のお慶びを申し上げます。
旧年度中は格別のご厚誼を賜り、厚く御礼申し上げます。

昨年は、東京オリンピック・パラリンピックの開催や
デジタル庁の発足をはじめとして新型コロナウイルス感染症拡大が
予断を許さない状況の中においても、様々なチャレンジがあった年でした。

当社も不確実な環境の中、気働きの精神を軸に、
企業の存在意義（Purpose）を再定義し社員一丸となって
チャレンジを進めております。
その一環として、1993年以来、約30年に渡りご愛顧いただきました
大森営業所を閉所し、本社営業課と横浜営業所への統合を行いました。
総合力を活かし、よりお客様の利便性に貢献できる商品づくりに
邁進していく所存でございます。

本年も変わらぬお引立ての程よろしくお願いいたします。

皆様のご健康とご多幸を心よりお祈り申し上げます。

令和四年　元旦
株式会社　栃木屋
代表取締役　栃木　一夫

撮影者：渡邉 眞一

「情報便とちのき」は技術開発情報だけでなく、グローバルな時代において自社製品の安全保障における品質管理、また環境問題に関わる社会貢献など未来に繋がるカタチを作り上げ、そして伝えていきます。

主材質	主処理
SCS13	バフ研磨

SEMI 規格に適合したパワーグリップ

THA-473

NEW SUS SEMI RoHS2 10

ステンレスパワーグリップ

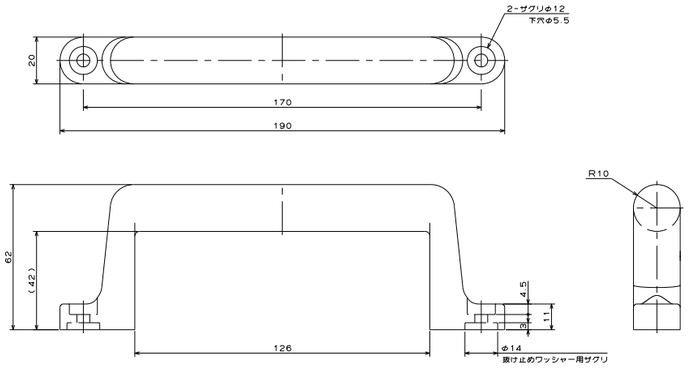

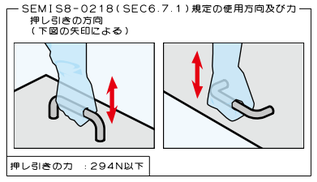

■ 特　長

SEMI 規格 S8-0218 セクション 6.7.1「取っ手型ハンドル」に適合した取手です。
別売りのネジ抜け止めワッシャー(TM-147-3 ／ TM-147-3V)を併用することにより、取り付け時にねじが脱落することを防げます。
※ネジ用抜け止めワッシャーは添付されておりません。

■ 用　途

半導体製造装置・各種キャビネット・計測機器等

■ 注意事項

取付には M5 ねじを使用してください。

主材質	主処理
PP／C3604	アイボリー

抗菌効果で安心して使える樹脂製ハンドル

THA-474

NEW 抗菌 ANTI BACTERIAL RoHS2 10

大型抗菌樹脂ハンドル

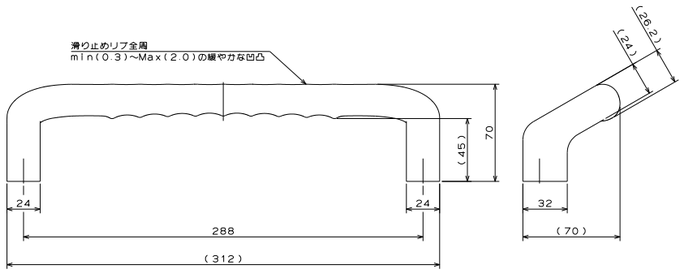

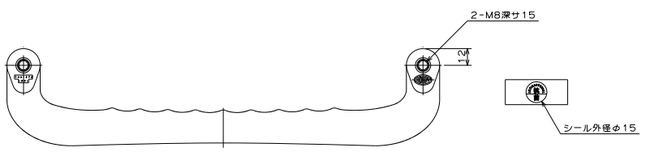

■ 特　長

握りやすい形状の大型の樹脂製ハンドルです。
亜鉛を含む添加剤によって抗菌効果を持たせているため不特定多数の使用者が想定されるものに最適です。

■ 用　途

保管庫、キャビネット、医療機器、厨房食品関連等

■ 仕　様

黄色ぶどう球菌及び大腸菌、いずれに対しても抗菌効果を確認しています。
(JIS Z 2801 に準じた試験実施)
推奨締付トルク：12.5N・m(127kgf・cm)

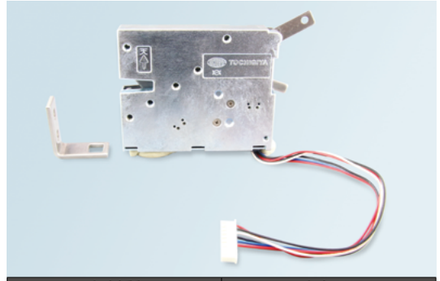

主材質	主処理
ZDC2	3 価クロメート

通電により切り替わる自己保持型ソレノイド

LD-0051

NEW RoHS2 10

EST ロック（ソレノイド S-1MK-5V）

■ 特　長

1. 本品は、自己保持型ソレノイド(キープソレノイド)を内蔵した電気錠です。
2. ソレノイドへの通電により、施錠及び解錠状態に切り替わります。(詳細は回路図参照)
3. 内蔵マイクロスイッチ(MS1)により、部品 4 ロックカムの状態を検知します。(詳細は回路図参照)
4. 本品は、正しい天地方向にて取付けの状態であれば、水が掛かっても機能を失わない防滴構造となっております。
5. 非常解除動作 -a 又は b を操作することにより、非常解除が可能です。
・a を上げますと解錠状態となり、扉を開けることができます。
扉を開けますと、a は自動で元の位置に戻り、施錠待ち受け状態となります。
・b を操作することにより、施錠及び解錠状態の切り替えができます。解錠状態にすることで、扉を開けることができます。
※ a とは異なり、b は施錠及び解錠状態を維持します。

■ 用　途

集合住宅向けポスト、パーソナルボックス、宅配ボックス、小型ロッカー、冷蔵ロッカー

■ 仕　様

電気的定格(ソレノイド　自己保持型)
定格電圧：DC5［V］
直流抵抗：30 Ω(周囲温度 20℃)
定格電流：1.67［A］
使用定格(通電率)：間欠定格［2.9%］≒ ON：0.1 秒　OFF：3 秒
耐電圧：AC500［V］(50 ／ 60［Hz］)／ 1 分間
耐熱クラス(絶縁階級)：A 種絶縁
絶縁抵抗：50M Ω以上／ DC500V
温度上昇：65K 以下(間欠印加にて)
電気的定格(マイクロスイッチ)
定格：DC30V 0.1A(抵抗負荷)
絶縁抵抗：100M Ω以上(DC500V)
接触抵抗：140m Ω以下(初期値)
耐電圧：AC600V ／ 1 分間
使用温度範囲：-40℃～ +85℃ 60%RH 以下
(但し、氷結、結露しないこと)

■ 注意事項

1. 扉の軌跡によっては本体とキーパーが干渉する場合がありますので、図面上又は実機での検証をお願いします。
2. ロックカムに側面方向からの負荷を掛けないでください。
3. リード線に負荷を掛けないでください。
4. 本品は、本図の取付け方向でのみ使用可です。(天地逆方向及び横向きは使用不可)
5. 本品は、施錠状態(本図の状態)時、ロックカムに開扉方向への負荷が加わりますと、ソレノイドの動作を阻害し、解錠状態になりません。(※)
この様な使用方法の際には、扉を保持するキャッチ等を併用してください。
※開扉方向への荷重　扉と筐体間に生じるパッキン類の反発や、スプリングヒンジ等による開扉方向への常時負荷のこと。
6. 本品は防滴性能を有していますが、氷結、結露、粉塵等の発生する場所や、本品を直接屋外に暴露してのご使用は控えてください。

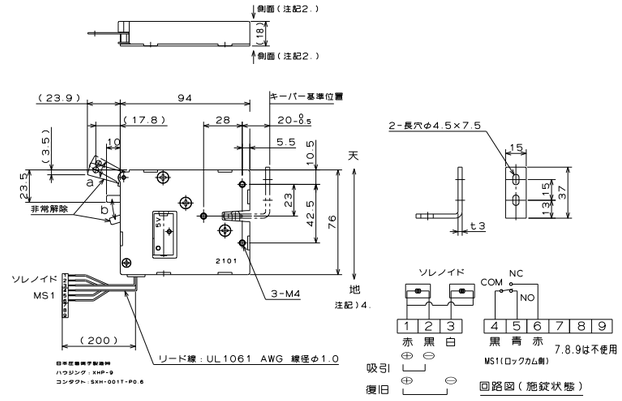

主材質	主処理
PP	緑色

不使用時は片付けられるマグネット付き

TM-322-100

NEW PAT RoHS2 10

キャスターホルダー（φ 100 用）

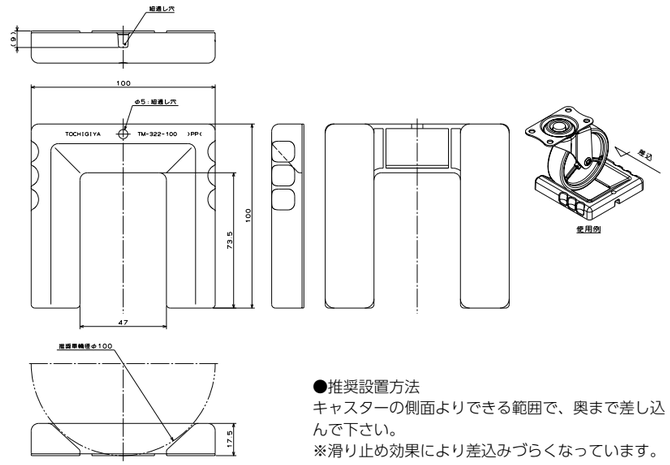

■ 特　長

床面側にエラストマー樹脂を付加したキャスター止めです。
P タイル等で高い滑り止め効果を発揮します。
また、底面のマグネットにより、不使用時は筐体側面等に貼り付けておくことができます。
(底面マグネットは TM-322-100 の独自仕様です。TM-322 の他型番品にはございません。)

■ 用　途

キャスター止め
推奨車輪径φ 100

■ 注意事項

設置面に、塵や埃、液体等が付着していると、滑り止め効果が低下しますので、設置前にご確認下さい。
マグネットシート面は、砂鉄等の鉄系の塵を吸着しますので、ご注意ください。
斜面ではご使用できません。

●推奨設置方法
キャスターの側面よりできる範囲で、奥まで差し込んで下さい。
※滑り止め効果により差込みづらくなっています。

TOCHIGIYA 2022 CALENDER

1 January

日	月	火	水	木	金	土
						1
2	3	4	5	6	7	8
9	10	11	12	13	14	15
16	17	18	19	20	21	22
23/30	24/31	25	26	27	28	29

2 February

日	月	火	水	木	金	土
		1	2	3	4	5
6	7	8	9	10	11	12
13	14	15	16	17	18	19
20	21	22	23	24	25	26
27	28					

3 March

日	月	火	水	木	金	土
		1	2	3	4	5
6	7	8	9	10	11	12
13	14	15	16	17	18	19
20	21	22	23	24	25	26
27	28	29	30	31		

4 April

日	月	火	水	木	金	土
					1	2
3	4	5	6	7	8	9
10	11	12	13	14	15	16
17	18	19	20	21	22	23
24	25	26	27	28	29	30

5 May

日	月	火	水	木	金	土
1	2	3	4	5	6	7
8	9	10	11	12	13	14
15	16	17	18	19	20	21
22	23	24	25	26	27	28
29	30	31				

6 June

日	月	火	水	木	金	土
			1	2	3	4
5	6	7	8	9	10	11
12	13	14	15	16	17	18
19	20	21	22	23	24	25
26	27	28	29	30		

7 July

日	月	火	水	木	金	土
					1	2
3	4	5	6	7	8	9
10	11	12	13	14	15	16
17	18	19	20	21	22	23
24/31	25	26	27	28	29	30

8 August

日	月	火	水	木	金	土
	1	2	3	4	5	6
7	8	9	10	11	12	13
14	15	16	17	18	19	20
21	22	23	24	25	26	27
28	29	30	31			

夏季休業　8/12,15,16,17

9 September

日	月	火	水	木	金	土
				1	2	3
4	5	6	7	8	9	10
11	12	13	14	15	16	17
18	19	20	21	22	23	24
25	26	27	28	29	30	

10 October

日	月	火	水	木	金	土
						1
2	3	4	5	6	7	8
9	10	11	12	13	14	15
16	17	18	19	20	21	22
23/30	24/31	25	26	27	28	29

11 November

日	月	火	水	木	金	土
		1	2	3	4	5
6	7	8	9	10	11	12
13	14	15	16	17	18	19
20	21	22	23	24	25	26
27	28	29	30			

12 December

日	月	火	水	木	金	土
				1	2	3
4	5	6	7	8	9	10
11	12	13	14	15	16	17
18	19	20	21	22	23	24
25	26	27	28	29	30	31

※祝日法の改正などにより、祝日・休日あるいは名称・行事などが一部変更になる場合があります。

年末年始休業　12/30～1/4

2022年1月以降の　展示会出展スケジュール

安全・安心・快適・環境・省エネを追求
――ひと・もの・まちをつなぐ――

鉄道技術展・大阪
Mass-Trans Innovation Japan Osaka 2022

会　期：2022年5月25日（水）～27日（金）
会　場：インテックス大阪
主　催：産経新聞社

日本 ものづくり ワールド 2022

第34回 機械要素技術展 M-Tech（エムテック）

会　期：2022年6月22日（水）～24日（金）
会　場：東京ビッグサイト
主　催：RX Japan 株式会社

関西 ものづくり ワールド 2022

第25回 関西 機械要素技術展 M-Tech KANSAI

会　期：2022年10月5日（水）～7日（金）
会　場：インテックス大阪
主　催：RX Japan 株式会社

※入場券につきましては、最寄りの営業所までお気軽にお問い合わせください。

株式会社 栃木屋

本社　〒101-0047　東京都千代田区内神田2丁目11番1号
TEL 03-3254-2041　FAX 03-3251-1435

仙台営業所	TEL 022-797-5854	FAX 022-797-5864
北関東営業所	TEL 0285-38-8990	FAX 0285-31-0121
長野営業所	TEL 026-269-7041	FAX 026-269-7042
川口営業所	TEL 048-222-1000	FAX 048-222-6060
多摩営業所	TEL 042-540-5711	FAX 042-540-5712
横浜営業所	TEL 046-259-8081	FAX 046-259-8083
東海営業所	TEL 053-473-6818	FAX 053-471-0290
名古屋営業所	TEL 052-705-1987	FAX 052-705-1980
大阪営業所	TEL 06-6875-2041	FAX 06-6875-2250
福岡営業所	TEL 092-473-2043	FAX 092-473-1985
リリエル事業部	TEL 03-3527-1677	FAX 03-3527-1676
海外営業課	TEL 048-228-3072	FAX 048-223-9555

技術面に関するお問い合わせはこちらへ
技術部　TEL 048-228-3001　FAX 048-225-8091

ISO14001 JQA-EM3462　ISO9001 JQA-QM4623

株式会社栃木屋は2つの国際規格、「ISO9001」および「ISO14001」の認証を取得しております。

VEGETABLE OIL INK